ФД.64Б.723.01.003

Ra 3,2 (√)

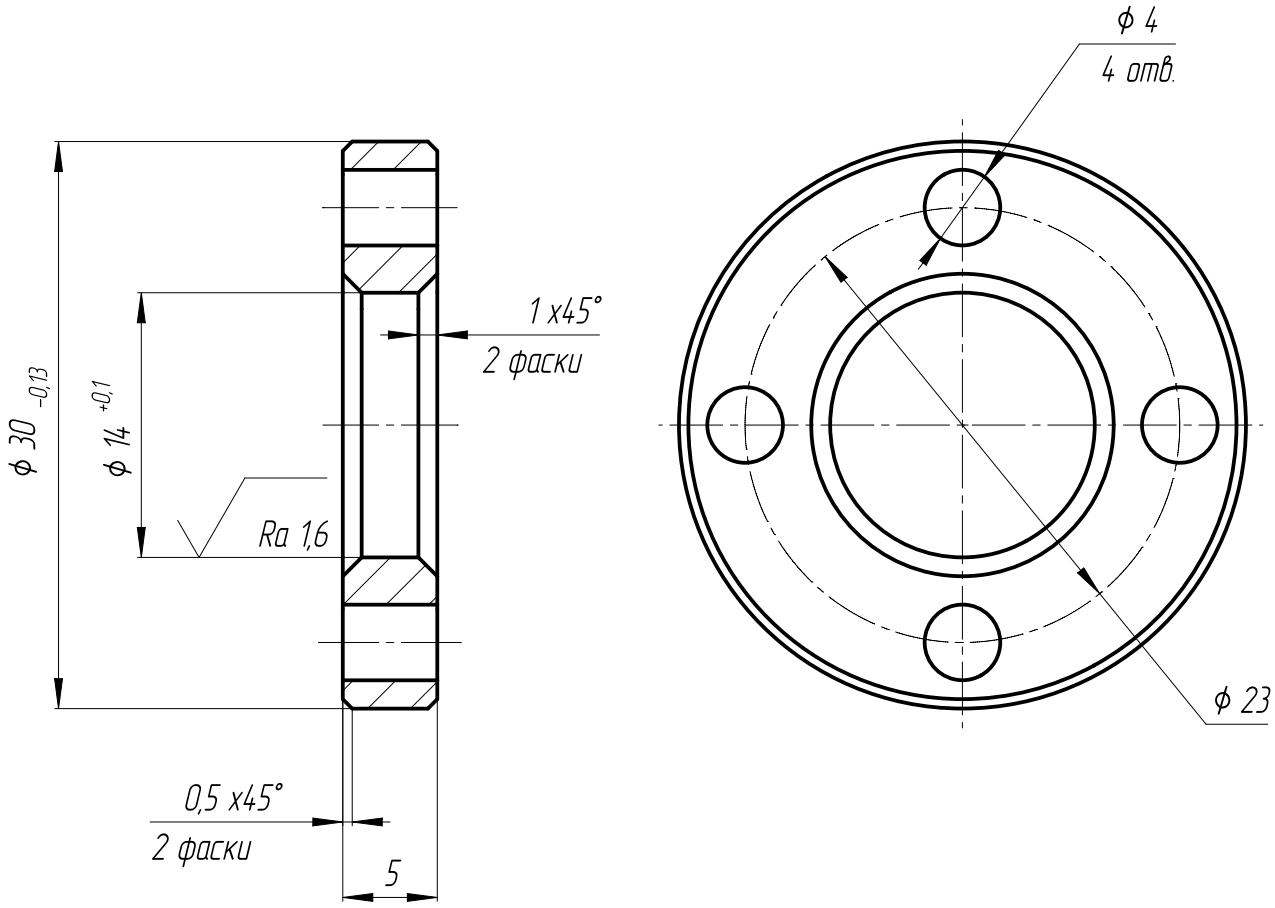

Общие допуски по ГОСТ 30893.1-2002: H14, ± IT14/2.

Изм.	Лист	№ докум.	Подп.	Дата
Разраб.		Вильдеев А.В.		25.07.2014
Пров.		Абросов А.Н.		25.07.2014
Т.контр.				
Рук.		Капитонов В.В.		25.07.2014
Н.контр.		Саленок В.В.		25.07.2014
Утв.				

ФД.64Б.723.01.003

Втулка

Лит.	Масса	Масштаб
И	0,02	2,5:1

Лист | Листов 1

Сталь 12Х18Н10Т ГОСТ 5632-72

ФЦЯРБ

Перв. примен. | Справ. № | Подп. и дата | Инв. № дубл. | Взам. инв. № | Подп. и дата | Инв. № подл.

Копировал | Формат А4